±0,000 = +317,60 m.n.m, S-JTSK, Bpv

Ing. Iva Polochová Digitálně podepsal Ing. Iva Polochová Datum: 2025.06.12 14:37:18 +02'00'	ZODP. PROJEKTANT	VYPRACOVAL	KONTROLOVAL
	Ing. arch. et Ing. Daniel Vaněk, Ph.D.		Ing. Pantůček Miroslav
	KATASTRÁLNÍ ÚZEMÍ, PARC.Č. : 1117, 1085/122, 1085/88, 1085/85		
	MÍSTO STAVBY : ul. Jiráskova 506, Frýdek-Místek		
	STAVEBNÍK / OBJEDNATEL : Statutární město Frýdek-Místek Radniční 1148, 738 01, Frýdek-Místek		

PPS KANIA
PROJEKČNÍ INŽENÝRSKÁ ČINNOST
PPS Kania s.r.o., Nivnická 665/10, 709 00
tel : 596 245 252 , fax : 596 245 262 , e-mail : projekce@pps-kania.cz

ARCHÍV: PPS-06/24

STUPEŇ: DPS

NÁZEV AKCE :

Zpracování PD - revitalizace Městské knihovny Frýdek-Místek, Jiráskova 506

DATUM: 02/2025

Č. ZAKÁZKY: 06/24

PARÉ

MĚŘÍTKO

OBJEKT : D.2.5 Interiér

ČÁST : D.2 - DOK. TECHNICKÝCH A TECHNOLOGICKÝCH ZAŘÍZENÍ

OBSAH : Interiér

ARCHÍVNÍ ČÍSLO : PPS-06/24-**D.2.5.**

Č.V. **00**

POZNÁMKA:

- VÝPISY VÝROBKŮ NENAHRAZUJÍ VÝROBNÍ DOKUMENTACI, JSOU SPECIFIKOVÁNY POUZE PARAMETRY V SOUVISLOSTI POŽADOVANÝM ÚČELEM POUŽITÍ
- PŘI VÝROBĚ A MONTÁŽI JE NUTNO DODRŽET PŘÍSLUŠNÉ TECHNICKÉ NORMY, RESP. TECHNOLOGICKÉ POSTUPY
- ZABUDOVÁNÍ OKEN DVEŘÍ BUDE PROVEDENO S SOULADU S TNI 74 6077 - OKNA A VNĚJŠÍ DVEŘE - POŽADAVKY NA ZABUDOVÁNÍ
- PŘED VÝROBOU NUTNO ROZMĚRY VŠECH VÝROBKŮ ZAMĚŘIT NA STAVBĚ!

- PROJEKTOVÁ DOKUMENTACE BYLA VYPRACOVÁNA PODLE ČSN, VYHLÁŠEK A ZÁKONŮ PLATÝCH V DOBĚ JEJÍHO PŘEDÁNÍ OBJEDNATELI
- KONKRÉTNÍ TECHNICKÉ SPECIFIKACE VÝROBKŮ A METERIÁLŮ OBSAŽENÉ V PROJEKTOVÉ DOKUMENTACI UDÁVAJÍ TECHNICKÝ STANDARD STAVBY, JEDNOTLIVÝCH VÝROBKŮ A MATERIÁLŮ A JE MOŽNÉ JE PO DOHODĚ S INVESTOREM A PROJEKTANTEM ZAMĚNIT

OZN.	LEGENDA ZNAČENÍ PRVKŮ INTERIÉRU

Značení skříněk:

● - uzamykatelná skříňka, v případě výsuvných skříněk a zásuvek, není-li uvedeno jinak, jedná se o centrální zámek

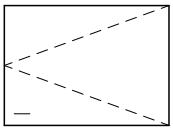

- otvíravá skříňka s úchytkou

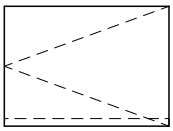

- otvíravá skříňka s přesahem dvířka pro otervítání přes spodní hranu

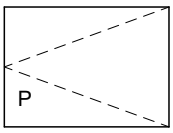

- otvíravá skříňka v PUSH systému

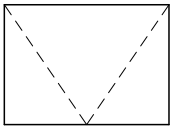

- výklopná skříňka

- skříňka otevřená

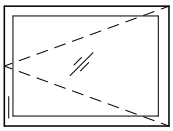

- otvíravá skříňka s prosklenými dvířky

Poznámka:

- výpisy výrobků nenahrazují výrobní dokumentaci, jsou specifikovány pouze vybrané parametry v souvislosti s požadovaným účelem použití
- výrobní dokumentace bude odsouhlašena projektantem a investorem
- pro vyhotovení výrobní dokumentace je nutné provést zaměření skutečných rozměrů dodavatelem přímo na stavbě
- pracovní stoly budou vybaveny zarážkou u zadní hrany pracovní desky výšky 100 mm.

- U POLSTROVANÉHO NÁBYTKU JE ZAPOTŘEBÍ POČÍTAT, ŽE V PŘÍPADĚ NEMOŽNOSTI PŘÍMÉHO NÁKUPU VHODNÉHO ODSTÍNU POLSTROVÁNÍ, BUDE NUTNÉ VEŠKERÉ KUSY PŘEČALOUNIT.

Společný popis pro všechny výrobky:

Základní materiál (není-li uvedeno jinak)
- (dvířka, police, korpusy, bočnice, čela zásuvek) - DTD laminovaná o tloušťce 18 mm, ABS hrany o tloušťce 2 mm. ABS hrany na všech stranách desek s vyjímkou hran připražených ke stěnám a bočních hran polic (tyto budou opatřeny laminovací páskou ve shodné barvě).

Pracovní desky linek (není-li uvedeno jinak)
- DTD laminovaná, jesnostranný postforming, tl. 38 mm, spoj laminátu a protitahového papíru na spodní straně opatřen vrstvou UV laku a zadní hrana je opatřena vrstvou taveného lepidla. "Ostrá hrana" - rádius 3 mm, přesah půdorysu korpusů spodních skříněk 25-30 mm.

Pracovní deska stolů (není-li uvedeno jinak)
- DTD laminovaná o tloušťce 25 mm, ABS hrany o tloušťce 2 mm. ABS hrany na všech stranách desek.

Prvky v 1.NP a 2.NP (není-li uvedeno jinak)
- v těchto podlažích jsou prvky interiéru navrženy s dýhovaným, moženým a lakovaným povrchem. Nosný materiál bude použit dle potřeby únosnosti z DTD tl. 18 mm nebo spárovka tl. 18 mm. Podrobná popis viz popis jednotlivých prvků.

! PŘED VÝROBOU NUTNO ROZMĚRY VŠECH VÝROBKŮ ZAMĚŘIT NA STAVBĚ !

OZN.	LEGENDA ZNAČENÍ PRVKŮ INTERIÉRU

Značení barevnosti:

- vypalovací lak RAL 7016
- vypalovací lak RAL 7030
- béžová, NCS: S3010-Y50R
- pískově béžová, NCS: S1505-Y50R
- pietra fanano šedá
- dub, bez suků (dýha, mořená, lak polomat)

- Hrany v barvě desky.
- Ocelové nohy kancelářských stolů, vypalovací lak RAL 9006
- Hliniková větrací mřížka v barvě dvířek, kde jsou použity
- Všechny spotřebiče v třídě A+ a lepší.
- sokly všech skříní a regálů opatřit mosaznými plechy pro ochranu.

Detail zapuštěných dveří:

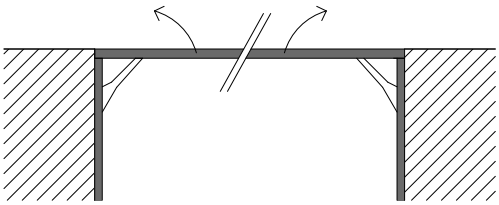

Vodorovný řez

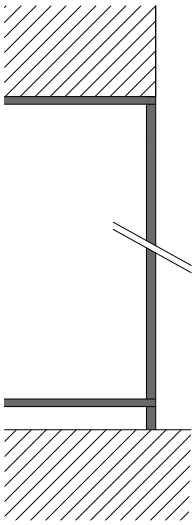

Svislý řez

! PŘED VÝROBOU NUTNO ROZMĚRY VŠECH VÝROBKŮ ZAMĚŘIT NA STAVBĚ !

OZN.	LEGENDA ZNAČENÍ PRVKŮ INTERIÉRU	POČET č. m.	POČET Σ
KL01	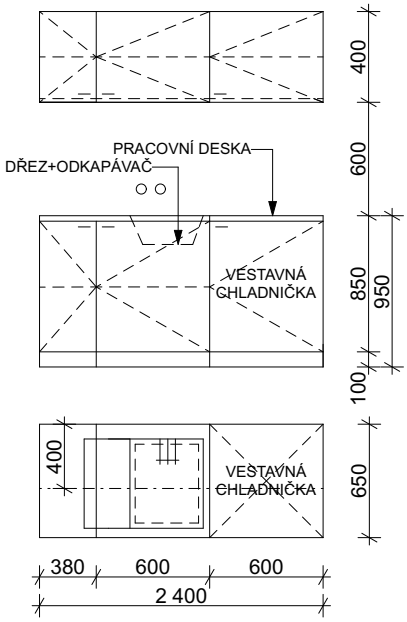 Sestava tvořena pracovní linkou s dolními a horními skříňkami jednodvéřovými. Osvětlení: LED pásek v hlinikové liště zafrézovaný do dna horních skříněk - součást dodávky kuch. linky včetně trafa - umístěno v horních skříňkách. Dodávka včetně dřezu nerez s odkapávačem, stojánkové baterie s flexibilním ramenem, vestavné chladničky a osvětlení. Úchytky: nerez Povrchová úprava: Korpus a dvířka: pískově béžová Pracovní deska: např. pietra fanano Spotřebiče budou dodány od jednoho výrobce. Konkrétní výběr bude konzultován s AD. Předpokládá se výběr spotřebičů střední kvalitativní a cenové třídy.	3.02 1ks	1
KL02	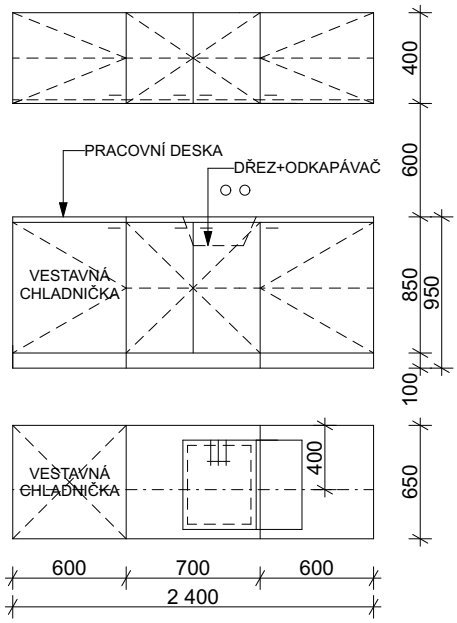 Sestava tvořena pracovní linkou s dolními a horními skříňkami jednodvéřovými. Osvětlení: LED pásek v hlinikové liště zafrézovaný do dna horních skříněk - součást dodávky kuch. linky včetně trafa - umístěno v horních skříňkách. Dodávka včetně dřezu nerez s odkapávačem, stojánkové baterie s flexibilním ramenem, vestavné chladničky a osvětlení. Úchytky: nerez Povrchová úprava: Korpus a dvířka: dub, dýha Pracovní deska: např. pietra fanano Spotřebiče budou dodány od jednoho výrobce. Konkrétní výběr bude konzultován s AD. Předpokládá se výběr spotřebičů střední kvalitativní a cenové třídy.	2.09 1ks	1

! PŘED VÝROBOU NUTNO ROZMĚRY VŠECH VÝROBKŮ ZAMĚŘIT NA STAVBĚ !

OZN.	LEGENDA ZNAČENÍ PRVKŮ INTERIÉRU	POČET č. m.	POČET Σ
KL03	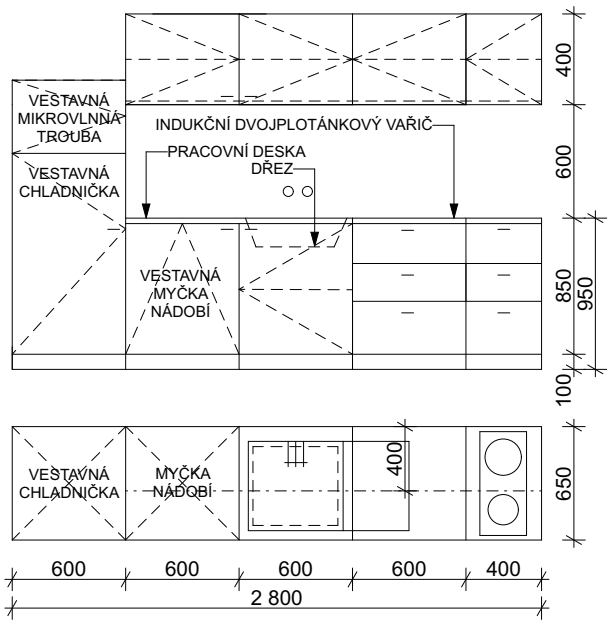 Sestava tvořena pracovní linkou s dolními a horními skříňkami jednodvéřovými. Osvětlení: LED pásek v hlinikové liště zafrézovaný do dna horních skříněk - součást dodávky kuch. linky včetně trafa - umístěno v horních skříňkách. Dodávka včetně dřezu nerez s odkapávačem, stojánkové baterie s flexibilním ramenem, vestavné chladničky, vestavné mikrovlnné trouby, vestavní myčky nádobí a osvětlení. Úchytky: nerez Povrchová úprava: Korpus a dvířka: pískově béžová Pracovní deska: např. pietra fanano Spotřebiče budou dodány od jednoho výrobce. Konkrétní výběr bude konzultován s AD. Předpokládá se výběr spotřebičů střední kvalitativní a cenové třídy.	2.04 1ks	1
KL04	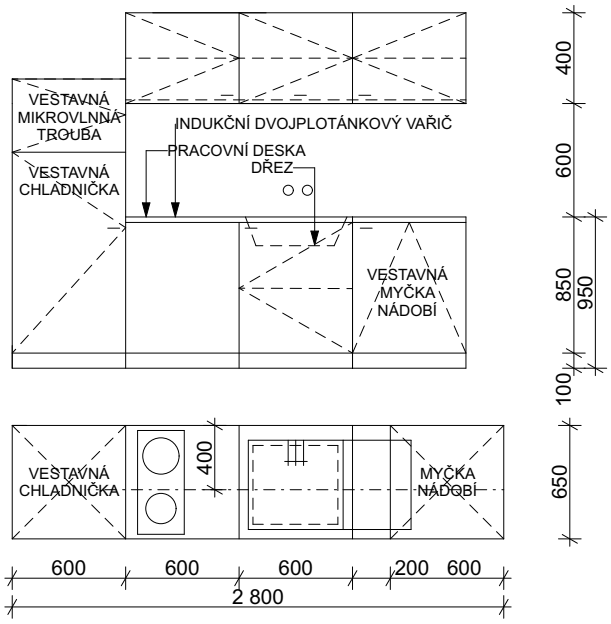 Sestava tvořena pracovní linkou s dolními a horními skříňkami jednodvéřovými. Osvětlení: LED pásek v hlinikové liště zafrézovaný do dna horních skříněk - součást dodávky kuch. linky včetně trafa - umístěno v horních skříňkách. Dodávka včetně dřezu nerez s odkapávačem, stojánkové baterie s flexibilním ramenem, vestavné chladničky, vestavné mikrovlnné trouby, vestavní myčky nádobí a osvětlení. Úchytky: nerez Povrchová úprava: Korpus a dvířka: pískově béžová Pracovní deska: např. pietra fanano Spotřebiče budou dodány od jednoho výrobce. Konkrétní výběr bude konzultován s AD. Předpokládá se výběr spotřebičů střední kvalitativní a cenové třídy. *Pozn.: pracovní deska atypicky rozšířený - členitý povrch stěny za linkou.*	1.12 1ks	1

! PŘED VÝROBOU NUTNO ROZMĚRY VŠECH VÝROBKŮ ZAMĚŘIT NA STAVBĚ !

OZN.	LEGENDA ZNAČENÍ PRVKŮ INTERIÉRU	POČET č. m.	POČET Σ
KL05	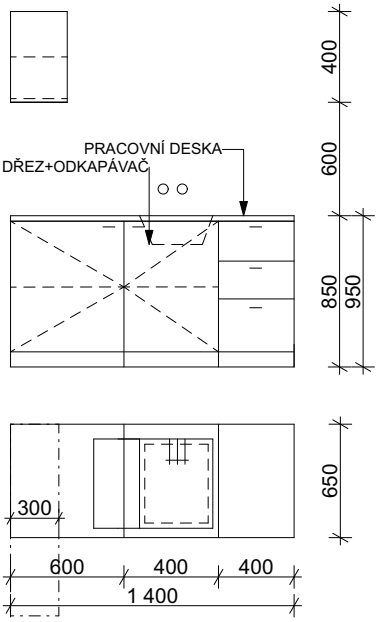 Sestava tvořena pracovní linkou s dolními skříňkami jednodveřovými. Horní otevřenou policovou skříňkou. Osvětlení: LED pásek v hliníkové liště zafrézovaný do dna horních skříněk - součást dodávky kuch. linky včetně trafa - umístěno v horních skříňkách. Dodávka včetně dřezu nerez s odkapávačem, stojánkové baterie s flexibilním ramenem, vestavné chladničky a osvětlení. Úchytky: nerez Povrchová úprava: Korpus a dvířka: dub, dýha Pracovní deska: např. pietra fanano Spotřebiče budou dodány od jednoho výrobce. Konkrétní výběr bude konzultován s AD. Předpokládá se výběr spotřebičů střední kvalitativní a cenové třídy.	1.06 1ks	1
KL06	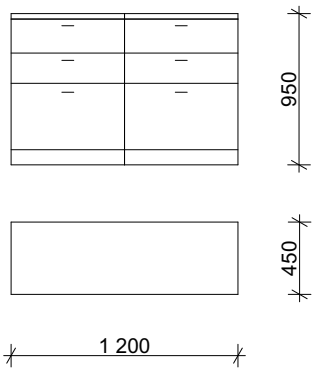 Skříňka pro kávovar se třemi šuplíky Úchytky: nerez Povrchová úprava: Korpus a dvířka: dub, dýha Pracovní deska: např. pietra fanano Konkrétní výběr bude konzultován s AD. Předpokládá se výběr spotřebičů střední kvalitativní a cenové třídy.	1.05 1ks	1

! PŘED VÝROBOU NUTNO ROZMĚRY VŠECH VÝROBKŮ ZAMĚŘIT NA STAVBĚ !

OZN.	LEGENDA ZNAČENÍ PRVKŮ INTERIÉRU	POČET				
		1. PP	1. NP	2. NP	PK	Σ
P01						

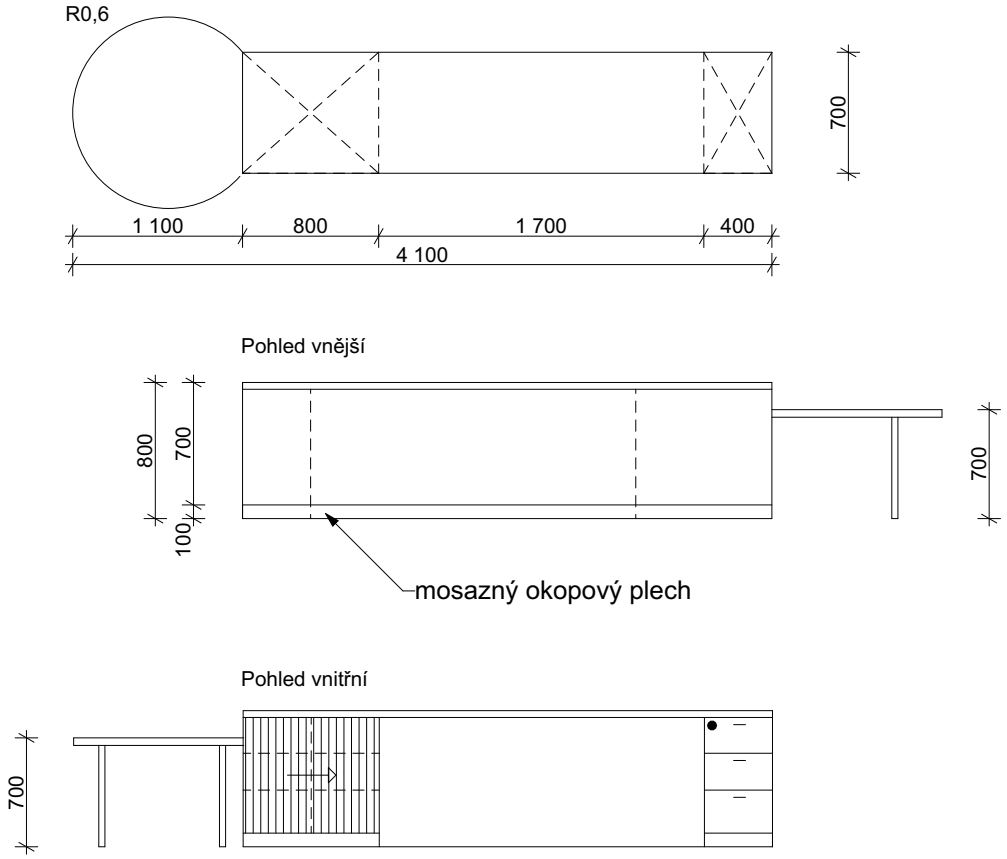

Výpujční pult skládající se z pracovní plochy a dvou skříněk

Policová skříňka se třemi zásuvkami, uzamykatelné.
Žaluziová skíňka se třemi policemi a hliníkovou roletou se zámkem.
Součástí dodávky jsou kabelové prostupy, kabelové žlaby pro jejich management a krytky.

Kruhová část stolu bude provedena jako samostatně stojící.

Povrchová úprava:

Korpus a dvířka: pískově béžová
Pracovní deska: béžová

KS	1	-	-	-	1

! PŘED VÝROBOU NUTNO ROZMĚRY VŠECH VÝROBKŮ ZAMĚŘIT NA STAVBĚ !

OZN.	LEGENDA ZNAČENÍ PRVKŮ INTERIÉRU		POČET				
			1. PP	1. NP	2. NP	PK	Σ
P02	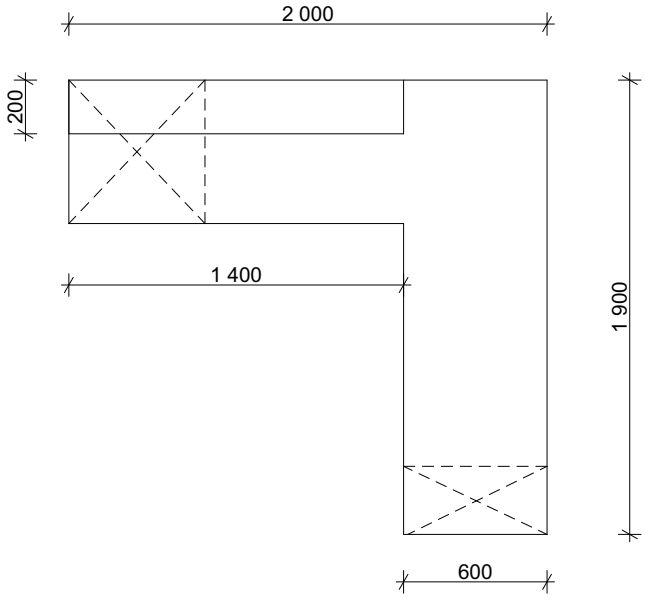 Pohled vnější 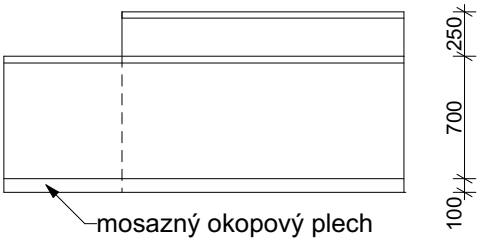 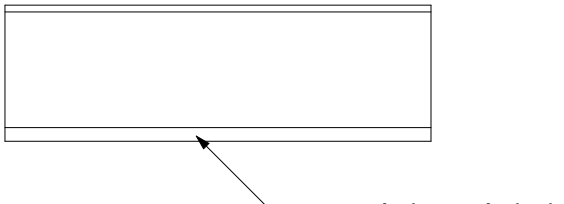 Pohled vnitřní 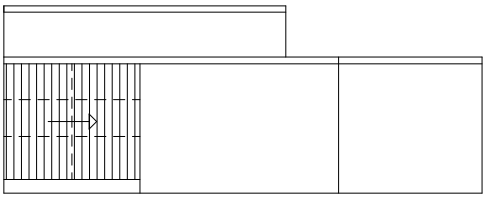 Výpujční pult skládající se z pracovní plochy a dvou skříněk - pult pojízdný na kolečkách s brzdou Žaluziová skříňka se třemi policemi a hliníkovou roletou se zámkem. Šuplíkový díl s uzamykatelnými šuplíky, tři šuplíky nad sebou. Součástí dodávky jsou kabelové prostupy, kabelové žlaby pro jejich management a krytky. Povrchová úprava: Korpus a dvířka: dub, dýha (odstín, moření, povrchová úprava shodně s obklady stěn) Pracovní deska: dub, dýha (odstín, moření, povrchová úprava shodně s obklady stěn) Orientace dýhy bude konzultována s AD.	KS	-	1	-	-	1

! PŘED VÝROBOU NUTNO ROZMĚRY VŠECH VÝROBKŮ ZAMĚŘIT NA STAVBĚ !

OZN.	LEGENDA ZNAČENÍ PRVKŮ INTERIÉRU	POČET				
		1. PP	1. NP	2. NP	PK	Σ
P03						

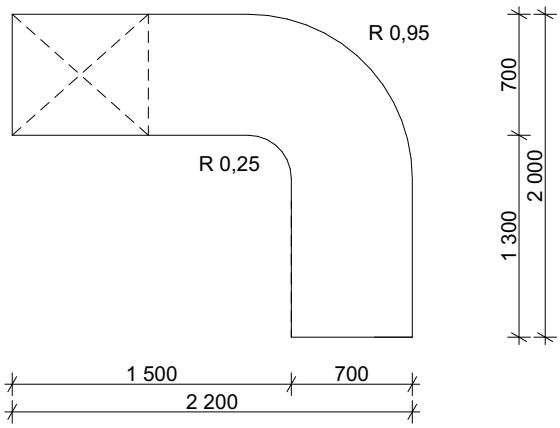

Pohled vnější

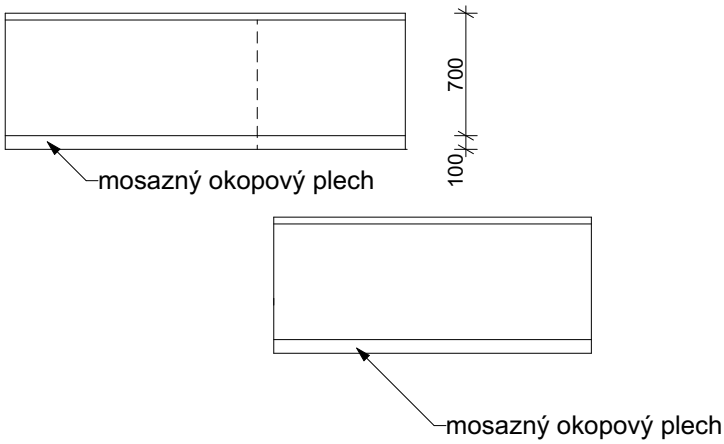

Pohled vnitřní

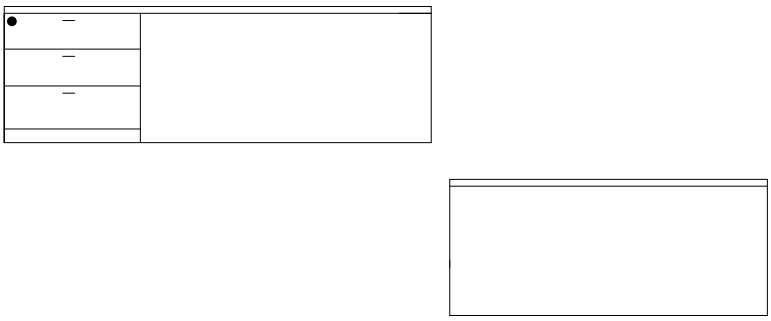

Výpujční pult skládající se z pracovní plochy a dvou skříněk

Policová skříňka se třemi zásuvkami, uzamykatelné.
Součástí dodávky jsou kabelové prostupy, kabelové žlaby pro jejich management a krytky.

Povrchová úprava:

Korpus a dvířka: dub, dýha (odstín, moření, povrchová úprava shodně s obklady stěn)
Pracovní deska: dub, dýha (odstín, moření, povrchová úprava shodně s obklady stěn)

Orientace dýhy bude konzultována s AD.

KS	-	-	1	-	1

! PŘED VÝROBOU NUTNO ROZMĚRY VŠECH VÝROBKŮ ZAMĚŘIT NA STAVBĚ !

OZN.	LEGENDA ZNAČENÍ PRVKŮ INTERIÉRU	POČET č. m.	POČET Σ
S01	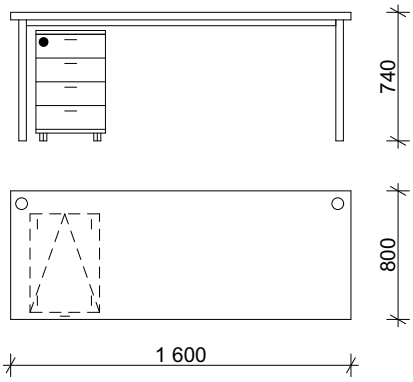 Kancelářský stůl s pracovní deskou bez bočních stěn. Deska osazena na ocelové konstrukci z jekl profilů s obdelníkovým průřezem a nohama z jekl profilů. Nohy s možností rektifikace a plastovou botkou. Ve dvou rozích stolu jsou umístěny 2 kabelové prostupy s krytkou. Pod deskou stolu mezi prostupy je umístěna ocelová kabelová rampa. Součást dodávky je uzamykatelný pojízdný kontejner se čtyřmi zásuvkami. Úchytky: nerez Povrchová úprava: Kovové části: RAL 7030 Pracovní deska: béžová Korpus: pískově béžová Dvířka: pískově béžová	1.PP 2 ks 1.NP - 2.NP - PK 7 ks	9
S02	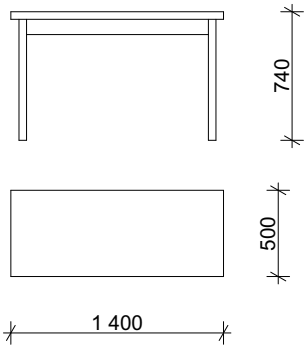 Pracovní stůl s pracovní deskou bez bočních stěn. Deska osazena na dřevěné masivní konstrukci z profilů s obdelníkovým průřezem, hrany zaobleny. Profil nohou se k podlaze zúžuje. Nohy s možností rektifikace a plastovou botkou. Povrchová úprava: Podnož: dub Pracovní deska: dub, dýha (odstín moření, povrchová úprava shodně s obklady stěn) Orientace dýhy bude konzultována s AD.	1.PP - 1.NP - 2.NP 6 ks PK -	6

! PŘED VÝROBOU NUTNO ROZMĚRY VŠECH VÝROBKŮ ZAMĚŘIT NA STAVBĚ !

OZN.	LEGENDA ZNAČENÍ PRVKŮ INTERIÉRU	POČET č. m.	POČET Σ
S03	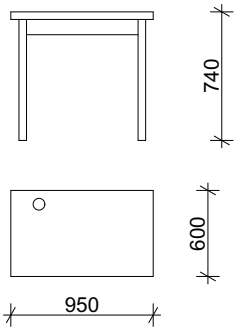 Pracovní stůl s pracovní deskou bez bočních stěn. Deska osazena na dřevěné masivní konstrukci z profilů s obdelníkovým průřezem, hrany zaobleny. Profil nohou se k podlaze zúžuje. Nohy s možností rektifikace a plastovou botkou. V jednom rohu stolu je umístěn kabelový prostup s krytkou. Pod deskou stolu mezi prostupy je umístěna ocelová kabelová rampa. Povrchová úprava: Podnož: dub Pracovní deska: dub, dýha (odstín moření, povrchová úprava shodně s obklady stěn) Orientace dýhy bude konzultována s AD.	1.PP - 1.NP 2 ks 2.NP 2 ks PK -	4
S04	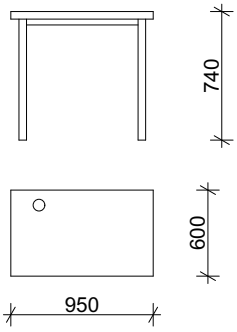 Pracovní stůl s pracovní deskou bez bočních stěn. Deska osazena na ocelové konstrukci z jekl profilů s obdelníkovým průřezem a nohama z trubkových profilů. Nohy s možností rektifikace a plastovou botkou. Povrchová úprava: Kovové části: RAL 7030 Pracovní deska: béžová	1.PP 1 ks 1.NP - 2.NP - PK -	1

! PŘED VÝROBOU NUTNO ROZMĚRY VŠECH VÝROBKŮ ZAMĚŘIT NA STAVBĚ !

OZN.	LEGENDA ZNAČENÍ PRVKŮ INTERIÉRU	POČET č. m.	POČET Σ
S05	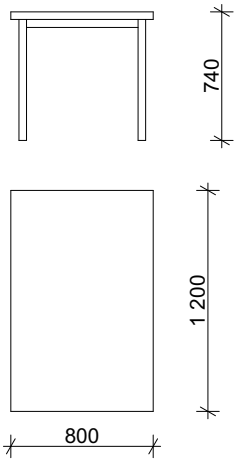 Jídelní stůl s deskou bez bočních stěn. Deska osazena na ocelové konstrukci z jekl profilů s obdelníkovým průřezem a nohama z trubkových profilů. Nohy s možností rektifikace a plastovou botkou. Povrchová úprava: Kovové části: RAL 7030 Pracovní deska: béžová	1.PP - 1.NP 1 ks 2.NP - PK -	1
S06	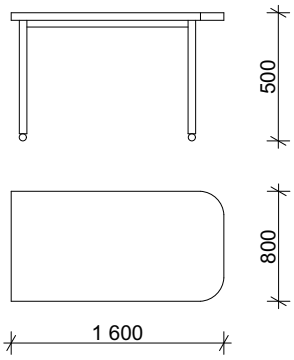 Pracovní stůl s pracovní deskou bez bočních stěn. Deska osazena na ocelové konstrukci z jekl profilů s obdelníkovým průřezem a nohama z trubkových profilů. Nohy opatřeny kolečky pro pojezd, s brzdou. Dva rohy stolu do prostoru zaobleny R 0,3. Povrchová úprava: Kovové části: RAL 7030 Pracovní deska: béžová	1.PP 2 ks 1.NP - 2.NP - PK -	2

! PŘED VÝROBOU NUTNO ROZMĚRY VŠECH VÝROBKŮ ZAMĚŘIT NA STAVBĚ !

OZN.	LEGENDA ZNAČENÍ PRVKŮ INTERIÉRU	POČET č. m.	POČET Σ
S07	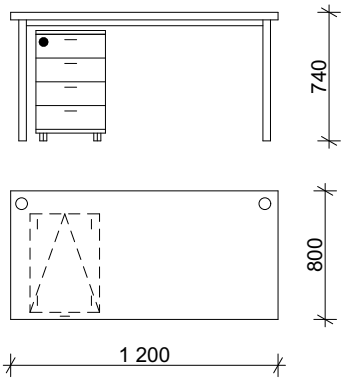 Kancelářský stůl s pracovní deskou bez bočních stěn. Deska osazena na ocelové konstrukci z jekl profilů s obdelníkovým průřezem a nohama z jekl profilů. Nohy s možností rektifikace a plastovou botkou. Ve dvou rozích stolu jsou umístěny 2 kabelové prostupy s krytkou. Pod deskou stolu mezi prostupy je umístěna ocelová kabelová rampa. Součást dodávky je uzamykatelný pojízdný kontejner se čtyřmi zásuvkami. Úchytky: nerez Povrchová úprava: Kovové části: RAL 7030 Pracovní deska: béžová Korpus: pískově béžová Dvířka: pískově béžová	1.PP - 1.NP 3 ks 2.NP - PK -	3
S08	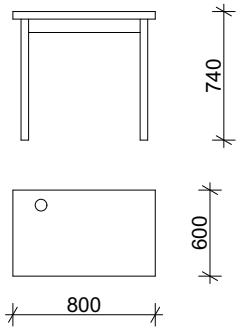 Stůl pro SELF CHECK s pracovní deskou bez bočních stěn. Deska osazena na dřevěné masivní konstrukci z profilů s obdelníkovým průřezem, hrany zaobleny. Profil nohou se k podlaze zúžuje. Nohy s možností rektifikace a plastovou botkou. V jednom rohu stolu je umístěn kabelový prostup s krytkou. Pod deskou stolu mezi prostupy je umístěna ocelová kabelová rampa. Povrchová úprava: Podnož: dub Pracovní deska: dub, dýha (odstín moření, povrchová úprava shodně s obklady stěn) Orientace dýhy bude konzultována s AD.	1.PP - 1.NP 1 ks 2.NP 1 ks PK -	2

! PŘED VÝROBOU NUTNO ROZMĚRY VŠECH VÝROBKŮ ZAMĚŘIT NA STAVBĚ !

OZN.	LEGENDA ZNAČENÍ PRVKŮ INTERIÉRU	POČET č. m.	POČET Σ
S09	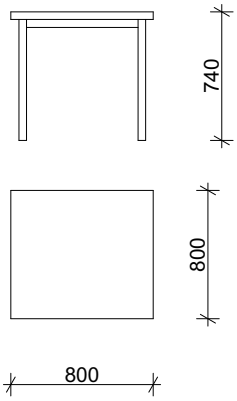 Jídelní stůl s deskou bez bočních stěn. Deska osazena na ocelové konstrukci z jekl profilů s obdelníkovým průřezem a nohama z trubkových profilů. Nohy s možností rektifikace a plastovou botkou. Povrchová úprava: Kovové části: RAL 7030 Pracovní deska: béžová	1.PP - 1.NP - 2.NP 1 ks PK -	1
S10	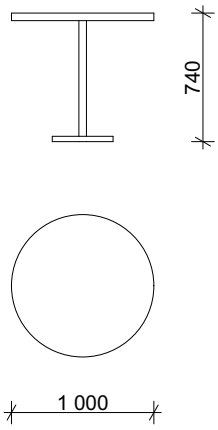 Pracovní stůl s kulatou pracovní deskou. Deska osazena na dřevěné masivní konstrukci z profilu s kruhovým průřezem, hrany zaobleny. Noha patřena hmotnou roznášecí deskou. Povrchová úprava: Podnož: dub Pracovní deska: dub, dýha (odstín moření, povrchová úprava shodně s obklady stěn) Orientace dýhy bude konzultována s AD.	1.PP - 1.NP 3 ks 2.NP - PK -	3

! PŘED VÝROBOU NUTNO ROZMĚRY VŠECH VÝROBKŮ ZAMĚŘIT NA STAVBĚ !

OZN.	LEGENDA ZNAČENÍ PRVKŮ INTERIÉRU		POČET 1. PP	1. NP	2. NP	PK	Σ
N01	Židle do učebny Dřevěná masivní židle, sedák bez čalounění, tvarovaný. Povrchová úprava: Dub "medový"	KS	-	-	12	-	12
N02	Židle k PC stolům Dřevěná masivní židle, sedák čalouněný, textilní. Povrchová úprava: Dub "medový", čalounění: cihlově červený/teracota, pastelová.	KS	-	14	2	-	16
N3	Židle k PC stolům Dřevěná masivní židle, sedák čalouněný, textilní. Povrchová úprava: Mocca, čalounění: cihlově červený/teracota, pastelová.	KS	1	-	-	-	1

! PŘED VÝROBOU NUTNO ROZMĚRY VŠECH VÝROBKŮ ZAMĚŘIT NA STAVBĚ !

OZN.	LEGENDA ZNAČENÍ PRVKŮ INTERIÉRU		POČET 1. PP	1. NP	2. NP	PK	Σ
N04	Židle do učebny Dřevěná masivní židle, sedák bez čalounění, tvarovaný. Povrchová úprava: Mocca	KS	-	4	3	-	7
N05	Kancelářské křeslo - pracovníci Kancelářské křeslo s vysokým opěradlem čalouněné s područkami. Výškově stavitelná noha, lakovaná. Povrchová úprava: Černá, čalounění: textil (černá, tm. šedá)	KS	4	5	1	5	15
N06	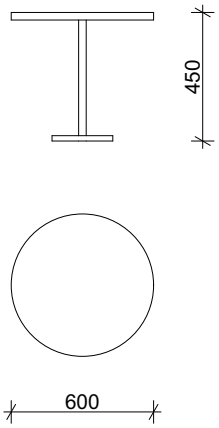 Konferenční stolek Deska osazena na dřevěné masivní konstrukci z profilu s kruhovým průřezem, hrany zaobleny. Noha patřena hmotnou roznášecí deskou. Průměr 60 cm, výška ~40 cm. Povrchová úprava: Podnož: dub Pracovní deska: dub, dýha (odstín moření, povrchová úprava shodně s obklady stěn)	KS	-	3	3	2	8

! PŘED VÝROBOU NUTNO ROZMĚRY VŠECH VÝROBKŮ ZAMĚŘIT NA STAVBĚ !

OZN.	LEGENDA ZNAČENÍ PRVKŮ INTERIÉRU		POČET				
			1. PP	1. NP	2. NP	PK	Σ
N07	Konferenční křeslo Čalouněné křeslo pohodlné, čalouněné textílií. Podnož dřevo dub. Kluzáky pro měkkou podlahu. Povrchová úprava: Textilie: cihlově červená/teracota, pastelová Dřevo: dub, olej	KS	-	6	2	4	12
N08	Konferenční křeslo Čalouněné křeslo pohodlné, čalouněné textílií. Podnož dřevo dub. Kluzáky pro měkkou podlahu. Povrchová úprava: Textilie: cihlově červená/teracota, pastelová Dřevo: dub, olej	KS	-	-	4	6	10
N09	Židle dětská Dřevěná masivní židle, sedák bez čalounění, tvarovaný. Povrchová úprava: Cihlově červená, Mocca	KS	13	-	-	-	13

! PŘED VÝROBOU NUTNO ROZMĚRY VŠECH VÝROBKŮ ZAMĚŘIT NA STAVBĚ !

OZN.	LEGENDA ZNAČENÍ PRVKŮ INTERIÉRU		POČET 1. PP	1. NP	2. NP	PK	Σ
N10	 Pohovka dvojmístná Čalouněná pohovka, čalouněné textílií. Podnož dřevo dub. Kluzáky pro měkkou podlahu. Povrchová úprava: Textilie: cihlově červená/teracota, pastelová Dřevo: dub, olej	KS	-	-	1	-	1
N11	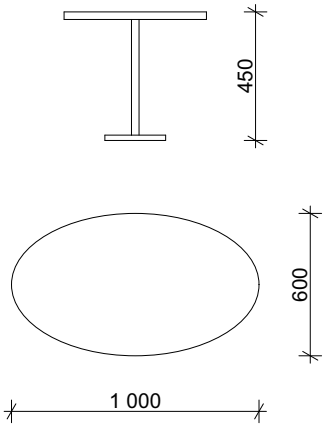 Konferenční stolek Deska osazena na dřevěné masivní konstrukci z profilu s kruhovým průřezem, hrany zaobleny. Noha patřena hmotnou roznášecí deskou. Průměr 60 x 100 cm, výška ~40 cm. Povrchová úprava: Kovové části: RAL 7030 Pracovní deska: béžová	KS	-	-	-	3	3
N12	Sedací pytel Textilní obal, granulátová výplň. Rozměr: 700 x 1100 x 900 mm Povrchová úprava: Potah: 50% cihlově červená / 50% teracota	KS	5	-	-	-	5

! PŘED VÝROBOU NUTNO ROZMĚRY VŠECH VÝROBKŮ ZAMĚŘIT NA STAVBĚ !

OZN.	LEGENDA ZNAČENÍ PRVKŮ INTERIÉRU	POČET				
		1. PP	1. NP	2. NP	PK	Σ
SK1	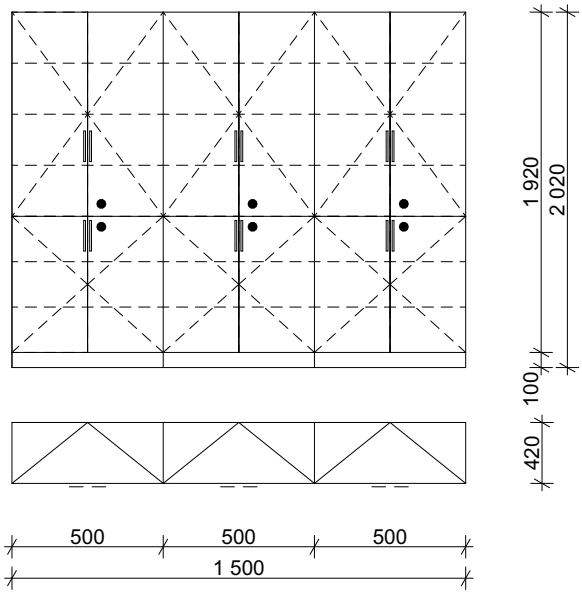 Skříňková sestava tři skříně dvojdvéřové, uzamykatelné. Průchodky pro protažení nabíječek na notebooky. V zádech skříně zásuvka pro zapojení. Úchytky: nerez Povrchová úprava: Korpus: dub, dýha Dvířka: dub, dýha (odstín moření, povrchová úprava shodně s obklady stěn) Orientace dýhy bude konzultována s AD.					
	KS	-	-	1	-	1
SK2	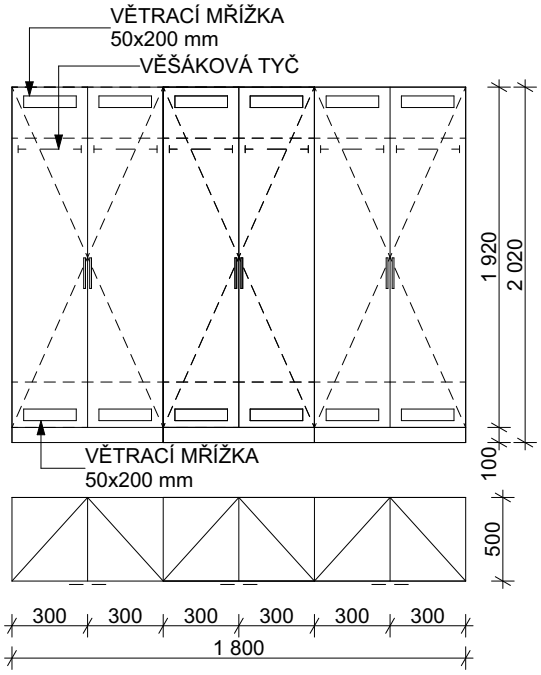 Skříňková sestava tři skříně dvojdvéřové. Šatní skříňka s horní a dolní poličkou, ve středové včetně věšákové tyče. V horní a dolní části je umístěna hliniková větrací mřížka. Úchytky: nerez Povrchová úprava: Korpus a dvířka: pískově béžová Orientace dýhy bude konzultována s AD.					
	KS	-	-	1	-	1

! PŘED VÝROBOU NUTNO ROZMĚRY VŠECH VÝROBKŮ ZAMĚŘIT NA STAVBĚ !

OZN.	LEGENDA ZNAČENÍ PRVKŮ INTERIÉRU	POČET				
		1. PP	1. NP	2. NP	PK	Σ
SK3	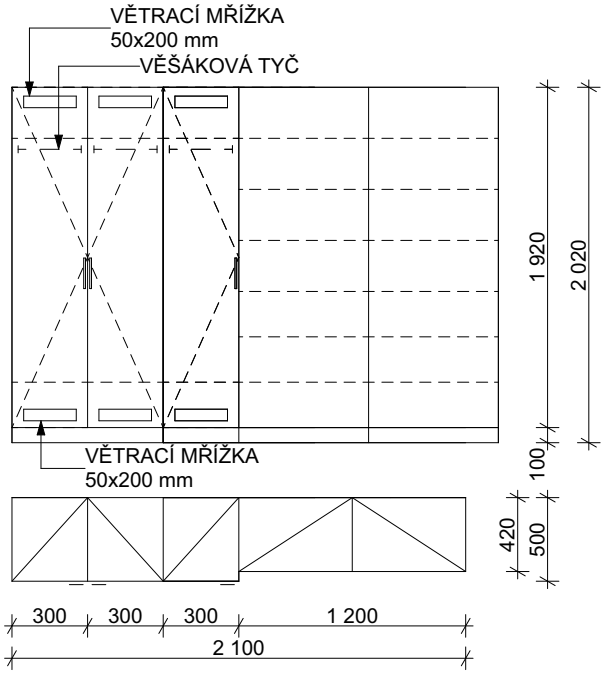 Skříňková sestava tři šatní skříně, dvě policové. Úchytky: nerez Povrchová úprava: Korpus: dub, dýha Dvířka: dub, dýha (odstín moření, povrchová úprava shodně s obklady stěn) Orientace dýhy bude konzultována s AD.					
	KS	-	1	-	-	1
SK4	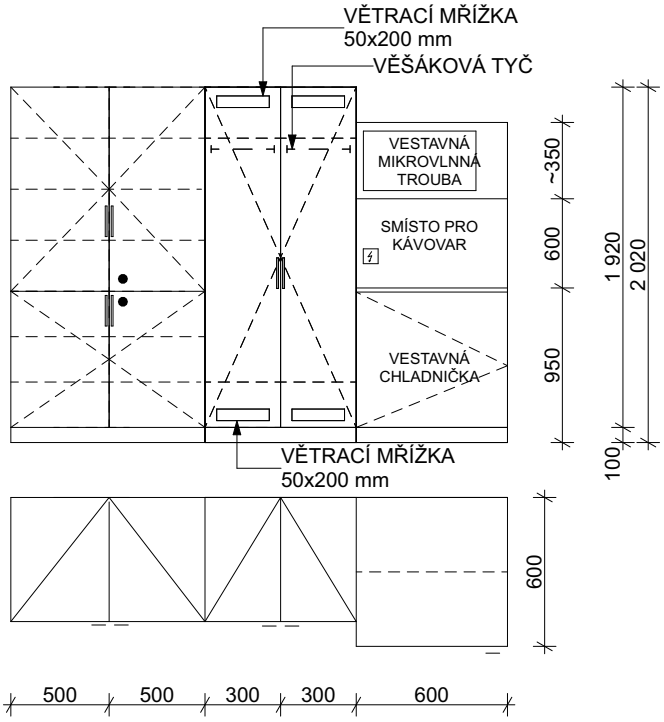 Sestava tvořena částí kuchyňky, dvou čatních skříní a uzamykatelné dvojskříně. Osvětlení: LED pásek v hliníkové liště zafrézovaný do dna horních skříněk - součást dodávky kuch. linky včetně trafa - umístěno v horních skříňkách. Dodávka včetně vestavné chladničky, vestavné mikrovlnné trouby a osvětlení. Úchytky: nerez Povrchová úprava: Korpus a dvířka: pískově béžová Pracovní deska: pietra fanano Spotřebiče budou dodány od jednoho výrobce. Konkrétní výběr bude konzultován s AD. Předpokládá se výběr spotřebičů střední kvalitativní a cenové třídy.					
	KS	1	-	-	-	1

! PŘED VÝROBOU NUTNO ROZMĚRY VŠECH VÝROBKŮ ZAMĚŘIT NA STAVBĚ !

OZN.	LEGENDA ZNAČENÍ PRVKŮ INTERIÉRU		POČET 1. PP	1. NP	2. NP	PK	Σ
SK5	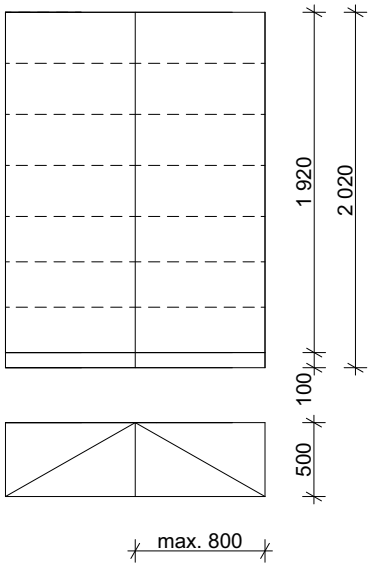 Regálová sestava Povrchová úprava: Korpus a dvířka: pískově béžová Deska tl. 25 mm - zvýšená únosnost	bm	-	5,5	-	5,2	10,7
SK6	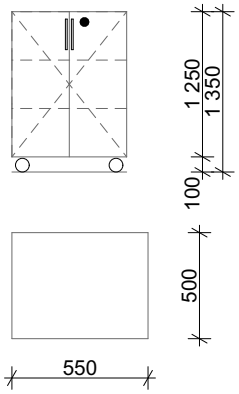 Skříňka pro projektor - na kolečkách s brzdou 1.NP Úchytky: nerez Povrchová úprava: Korpus: dub, dýha Dvířka: dub, dýha (odstín moření, povrchová úprava shodně s obklady stěn) Podkroví Úchytky: nerez Povrchová úprava: Korpus a dvířka: pískově béžová	KS	-	1	-	1	2

! PŘED VÝROBOU NUTNO ROZMĚRY VŠECH VÝROBKŮ ZAMĚŘIT NA STAVBĚ !

OZN.	LEGENDA ZNAČENÍ PRVKŮ INTERIÉRU		POČET 1. PP	1. NP	2. NP	PK	Σ
SK7	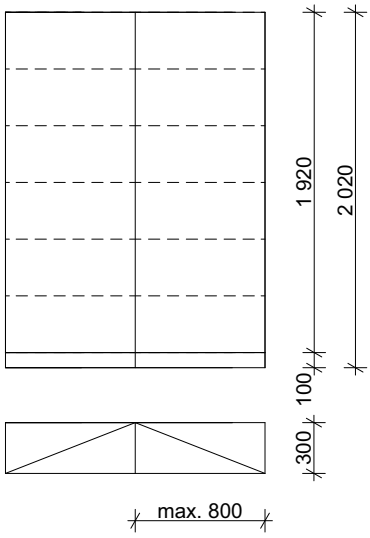 Policový díl knihovny 6-ti policový. Dílec osazen na stavitelných nožičkách krytých soklem. Dílce budou vzájemně šroubově spojeny. Záda plná DTD deska. Police uloženy na nosné kolíky pro možnost přestavování á 50 mm. Povrchová úprava: Korpus: dub, dýha (odstín moření, povrchová úprava shodně s obklady stěn)	bm	-	39,9	28,3	-	68,2
SK8	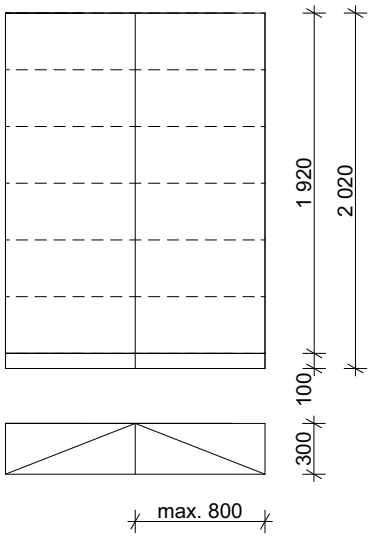 Policový díl knihovny 6-ti policový. Dílec osazen na stavitelných nožičkách krytých soklem. Dílce budou vzájemně šroubově spojeny. Záda plná dýhovaná deska. Povrchová úprava: Korpus: pískově béžová	bm	33,3	-	-	-	33,3

! PŘED VÝROBOU NUTNO ROZMĚRY VŠECH VÝROBKŮ ZAMĚŘIT NA STAVBĚ !

OZN.	LEGENDA ZNAČENÍ PRVKŮ INTERIÉRU		POČET 1. PP	1. NP	2. NP	PK	Σ
SK9	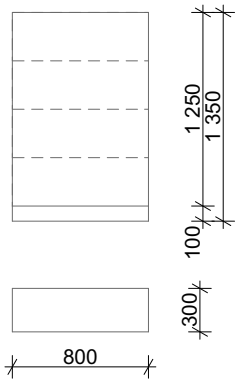 Policový díl knihovny 4 policový. Dílec osazen na stavitelných nožičkách, krytých soklem. Dílce budou vzájemně šroubově spojeny. Záda ztužující lišta DTD. Police uloženy na nosné kolíky pro možnost přestavování á 50 mm. Povrchová úprava: Korpus: dub, dýha (odstín moření, povrchová úprava shodně s obklady stěn) V místnosti 1.18 budou regály v délce 6,4 bm provedena na kolečkách, brzditelných.	bm	-	14,2	13,2	-	27,4
SK10	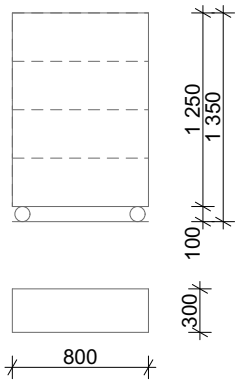 Policový díl knihovny 4 policový. Dílec osazen na kolečkách s brzdou. Dílce budou vzájemně šroubově spojeny. Záda ztužující lišta DTD. Police uloženy na nosné kolíky pro možnost přestavování á 50 mm. Povrchová úprava: Korpus: pískově béžová	bm	6,4	-	-	-	6,4

! PŘED VÝROBOU NUTNO ROZMĚRY VŠECH VÝROBKŮ ZAMĚŘIT NA STAVBĚ !

OZN.	LEGENDA ZNAČENÍ PRVKŮ INTERIÉRU		POČET 1. PP	1. NP	2. NP	PK	Σ
SK11	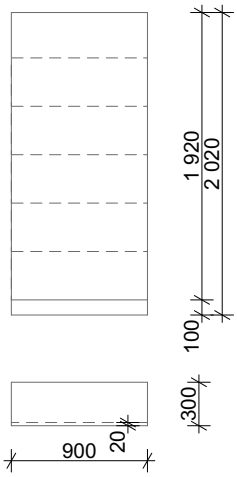 Regálová sestava na časopisy Dílec osazen na stavitelných nožičkách, pohledových bez soklu. Dílce budou vzájemně šroubově spojeny. Záda ztužující lišta DTD. Čelo regálu se sklopným systémem pro vystavení titulu. Ocelový plech ohýbaný tl. 2,0 mm Povrchová úprava: Korpus: pískově béžová ocelové čelo: lak práškový, bílá lomená Deska tl. 25 mm - zvýšená únosnost ilustrační foto čela regálu	bm	1,2	-	-	-	1,2
SK12	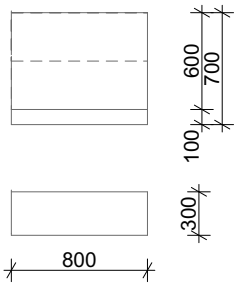 Policový díl knihovny 2 policový. Dílec osazen na stavitelných nožičkách, pohledových bez soklu. Dílce budou vzájemně šroubově spojeny. Záda ztužující lišta DTD. Police uloženy na nosné kolíky pro možnost přestavování á 50 mm. Povrchová úprava: Korpus: pískově béžová Policové dílce v délce 3,2 bm budou provedeny jako pojízdné s kolečky s brzdou.	bm	10,9	-	-	-	10,9

! PŘED VÝROBOU NUTNO ROZMĚRY VŠECH VÝROBKŮ ZAMĚŘIT NA STAVBĚ !

OZN.	LEGENDA ZNAČENÍ PRVKŮ INTERIÉRU		POČET				
			1. PP	1. NP	2. NP	PK	Σ
SK13	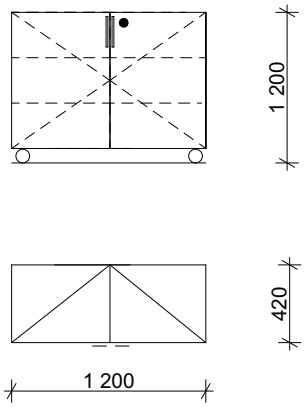 Skříňka uzamykatelná 3 policová Dílec osazen na kolečkách s brzdou. Police uloženy na nosné kolíky pro možnost přestavování á 50 mm. Úchytky: nerez Povrchová úprava: Korpus: pískově béžová	KS	2	-	-	-	2
SK14	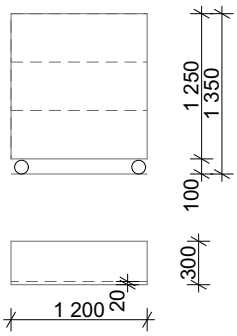 Regálová sestava na časopisy - na kolečkách s brzdou Čelo regálu se sklopným systémem pro vystavení titulu. Ocelový plech ohýbaný tl. 2,0 mm. Záda DTD deska. Povrchová úprava: Korpus: pískově béžová ocelové čelo: lak práškový, bílá lomená Deska tl. 25 mm - zvýšená únosnost ilustrační foto čela regálu	KS	2	-	-	-	2

! PŘED VÝROBOU NUTNO ROZMĚRY VŠECH VÝROBKŮ ZAMĚŘIT NA STAVBĚ !

OZN.	LEGENDA ZNAČENÍ PRVKŮ INTERIÉRU		POČET 1. PP	1. NP	2. NP	PK	Σ
SK15		KS	1	-	-	-	1
SK16		KS	-	6	4	-	10

SK15

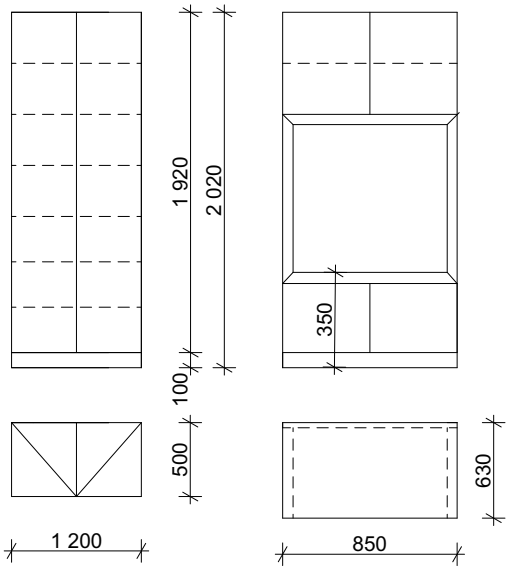

Regálová sestava s polstrovaným oknem pro sezení

Povrchová úprava:
Korpus a dvířka: pískově béžová
Posltrování: PU pěna, cihlově červená tkanina

Deska tl. 25 mm - zvýšená únosnost

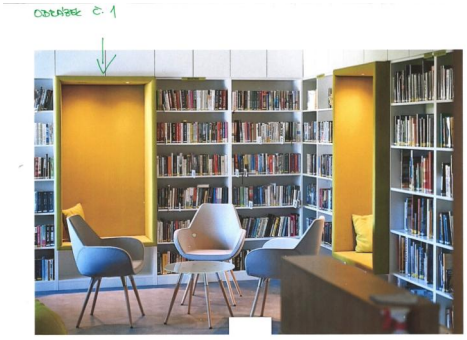

ilustrační obrázek

SK16

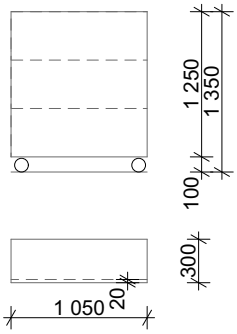

Regálová sestava na časopisy

Dílec osazen na stavitelných nožičkách, pohledových bez soklu. Dílce budou vzájemně šroubově spojeny. Záda ztužující lišta DTD.

Čelo regálu se sklopným systémem pro vystavení titulu. Ocelový plech ohýbaný tl. 2,0 mm

Povrchová úprava:
Korpus: dub, dýha
ocelové čelo: lak práškový, bílá lomená
(odstín moření, povrchová úprava shodně s obklady stěn)

Deska tl. 25 mm - zvýšená únosnost

ilustrační foto čela regálu

! PŘED VÝROBOU NUTNO ROZMĚRY VŠECH VÝROBKŮ ZAMĚŘIT NA STAVBĚ !

OZN.	LEGENDA ZNAČENÍ PRVKŮ INTERIÉRU		POČET 1. PP	1. NP	2. NP	PK	Σ
SK17	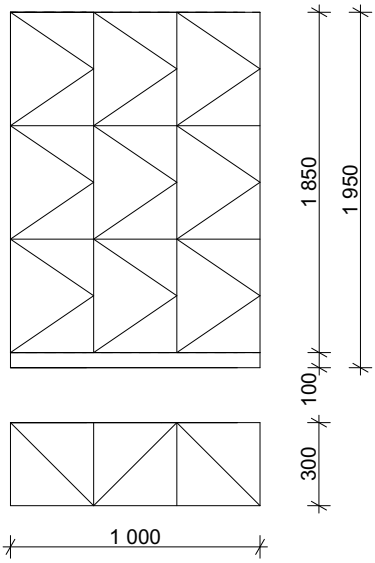 Šatní skříňky. Dílec se skříňkami ~300 x 600 x 300 mm (š x v x h). Dvířka uzamykatelná na klíč, součástí dodávky číslování klíčů a dvířek z gravírovaného mosazného plechu. Úchytky: nerez Povrchová úprava: Korpus: dub, dýha Dvířka: dub, dýha (odstín moření, povrchová úprava shodně s obklady stěn)	ks	-	2	-	-	2
SK18	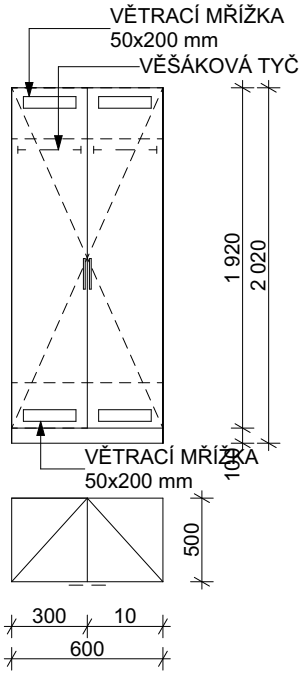 Skříňková sestava dvojdvéřová. Šatní skříňka s horní a dolní poličkou, ve středové včetně věšákové tyče. V horní a dolní části je umístěna hliniková větrací mřížka. Úchytky: nerez Povrchová úprava: Korpus a dvířka: pískově béžová Orientace dýhy bude konzultována s AD.	KS	-	-	-	3	3

! PŘED VÝROBOU NUTNO ROZMĚRY VŠECH VÝROBKŮ ZAMĚŘIT NA STAVBĚ !

OZN.	LEGENDA ZNAČENÍ PRVKŮ INTERIÉRU		POČET 1. PP	1. NP	2. NP	PK	Σ
SK19	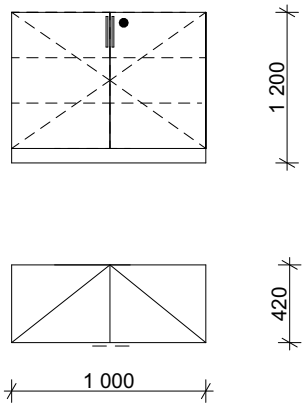 Skříňka uzamykatelná 3 policová Police uloženy na nosné kolíky pro možnost přestavování á 50 mm. Úchytky: nerez Povrchová úprava: Korpus: pískově béžová	KS	-	-	-	13	13
SK20	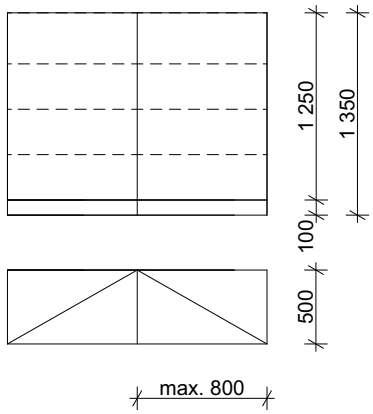 Regálová sestava Povrchová úprava: Korpus a dvířka: pískově béžová Deska tl. 25 mm - zvýšená únosnost	bm	-	-	-	9,5	9,5

! PŘED VÝROBOU NUTNO ROZMĚRY VŠECH VÝROBKŮ ZAMĚŘIT NA STAVBĚ !

OZN.	LEGENDA ZNAČENÍ PRVKŮ INTERIÉRU		POČET 1. PP	1. NP	2. NP	PK	Σ
SK21	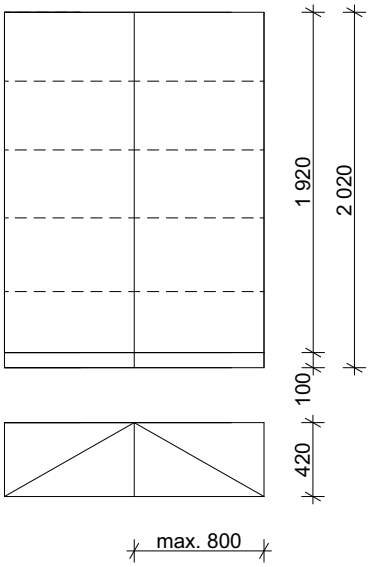 Skříň na šanony vysoká Povrchová úprava: Korpus a dvířka: pískově béžová Deska tl. 25 mm - zvýšená únosnost	KS	-	-	-	2	2
SK22	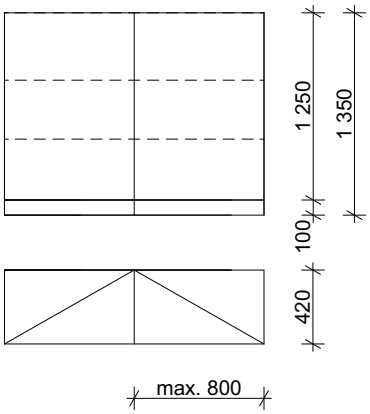 Skříň na šanony nízká Povrchová úprava: Korpus a dvířka: pískově béžová Deska tl. 25 mm - zvýšená únosnost	ks	-	-	-	1	1

! PŘED VÝROBOU NUTNO ROZMĚRY VŠECH VÝROBKŮ ZAMĚŘIT NA STAVBĚ !

OZN.	LEGENDA ZNAČENÍ PRVKŮ INTERIÉRU		POČET 1. PP	1. NP	2. NP	PK	Σ
SK23	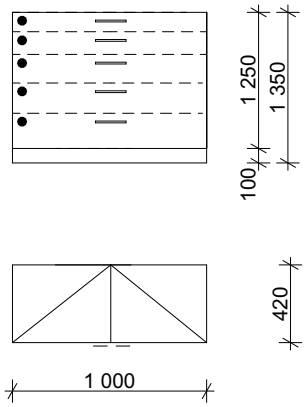 Skříňka se 5 šuplíky Úchytky: nerez Povrchová úprava: Korpus: pískově béžová	KS	-	-	-	2	2
SK24	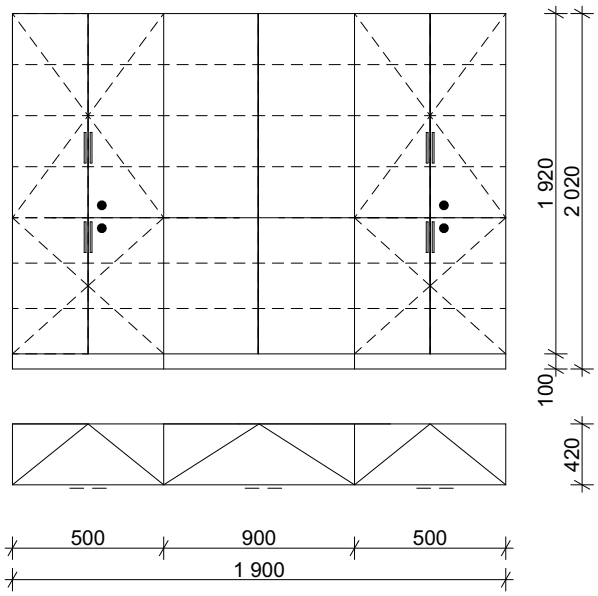 Skříňková sestava dvě skříně dvojdvéřové, uzamykatelné. jedna otevřená policová. Průchodky pro protažení nabíječek na notebooky. V zádech skříně zásuvka pro zapojení. Úchytky: nerez Povrchová úprava: Korpus: pískově béžová	ks	-	-	-	1	1

! PŘED VÝROBOU NUTNO ROZMĚRY VŠECH VÝROBKŮ ZAMĚŘIT NA STAVBĚ !

OZN.	LEGENDA ZNAČENÍ PRVKŮ INTERIÉRU		POČET 1. PP	1. NP	2. NP	PK	Σ
OS1	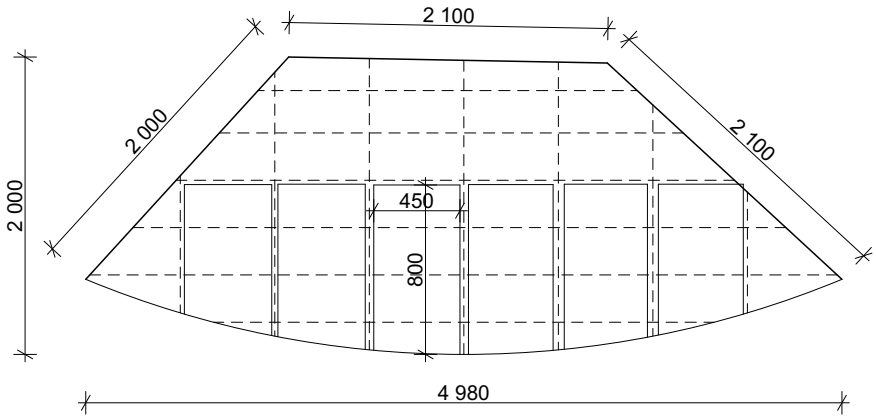 Vyvýšené podium Konstrukce z dřevěných hranolů s plstěnými podložkami pro eliminaci ozvuku. Konstrukce opláštěna vrstvenou překližkou. Celý plášť pokryt sametovým vinylem, hrany opatřeny nerezovou lištou "hříbek". Pod podiem vloženy šuplíky na kolečkách z vrstvené překližky, čelem pokrytým sametovým vinylem a úchytkou. Šuplíky budou vedeny vodítky na konstrukci podia, neseny kolečky na podlaze pod podiem. Úchytky: nerez Povrchová úprava: Povrch: samotový vinyl, pastelová cihlově červená, oranžová	KS	1	-	-	-	1
OS2	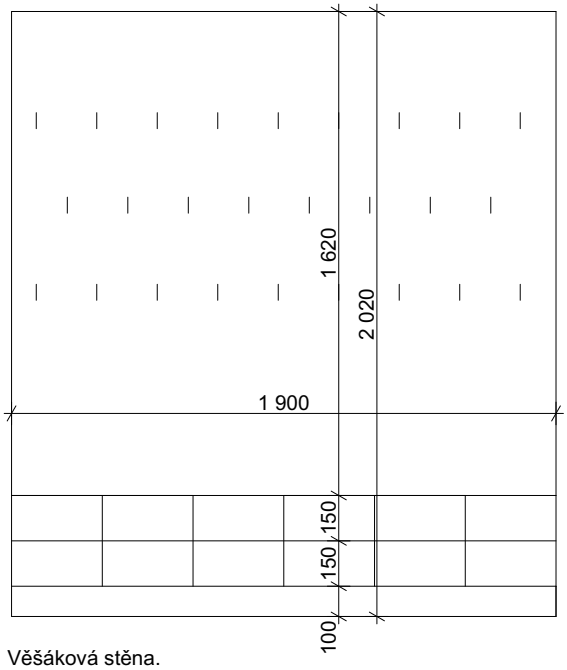 Věšáková stěna. Věšáková stěna se sestavou dvojháčků - 26 ks. Dole lavička s úložným prostorem pro boty a možností sednutí, hloubka: 400 mm. Úchytky, háčky: nerez Povrchová úprava: Korpus: pískově béžová	KS	1	-	-	-	1

! PŘED VÝROBOU NUTNO ROZMĚRY VŠECH VÝROBKŮ ZAMĚŘIT NA STAVBĚ !

OZN.	LEGENDA ZNAČENÍ PRVKŮ INTERIÉRU		POČET 1. PP	1. NP	2. NP	PK	Σ
OS3	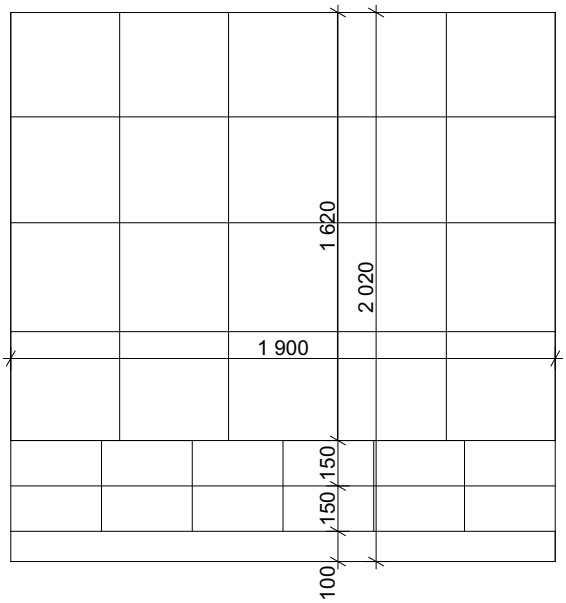 Stěna se sedacími bobky Stěna s úložným prostorem pro 20 ks bobků 380x380x380 mm. Dole úložný prostor pro boty, hloubka: 400 mm. Dodávka včetně sedacích kostek (20ks) polstrovaných textilii. Odstín cihlově červená, pastelový. Povrchová úprava: Korpus: pískově béžová ***POZN.: Sestavy OS2 a OS3 se v rohu protínají a je nutné provést zaměření detailu.***	KS	1	-	-	-	1
OS4	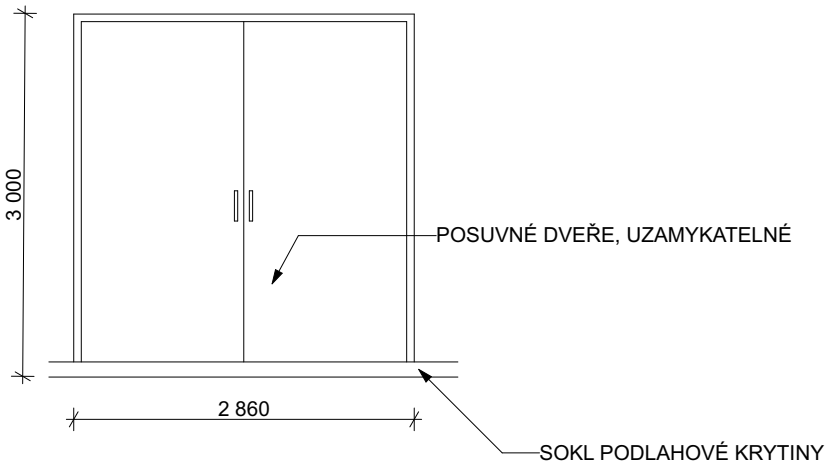 Krycí dveře rozvaděče teplovodu Posuvné křídla dveří do rámu s kolejnicemi. Uzamykatelné. Úchytky, háčky: nerez Povrchová úprava: Korpus: pískově béžová	KS	1	-	-	-	1

! PŘED VÝROBOU NUTNO ROZMĚRY VŠECH VÝROBKŮ ZAMĚŘIT NA STAVBĚ !

OZN.	LEGENDA ZNAČENÍ PRVKŮ INTERIÉRU	POČET č. m.	POČET Σ
OS5	Vybavení sociálního zázemí Dávkovač mýdla, 0,4l, nástěnný, uzamykatelný, montáž na zeď, vč. mont. příslušenství 8 ks Držák toaletního papíru, velká role, uzamykatelný, montáž na zeď, vč. mont. příslušenství 9 ks Záchodová štětka s miskou, montáž na zeď, vč. mont. příslušenství 9 ks Háček na oděvy, montáž na zeď, vč. mont. příslušenství 10 ks Odpadkový koš, vyskakovací, ovládaný nohou, pro vložení vyměnitelného sáčku 9 ks Dávkovač papírových utěrek, uzamykatelný, montáž na zeď, vč. mont. příslušenství 9 ks Koš pro odhazování papírových utěrek, montáž na zeď, vč. mont. příslušenství 8 ks Všechny prvky budou dodány v jedné designové řadě, celý systém bude sladěn se systémem dodávaných kartuší a materiálu investora. Povrchová úprava: Nerez		
OS6	Zrcadlo Zrcadlo o rozměru 0,4 x 0,6 m. Zrcadlo bude kotveno na keramický obklad. Zrcadlo bude vsazeno do dřevěného rámu obdélníkového průřezu 20 x 30 mm. Rám bude lakován do bronzové barvy.	8ks	8

! PŘED VÝROBOU NUTNO ROZMĚRY VŠECH VÝROBKŮ ZAMĚŘIT NA STAVBĚ !

OZN.	LEGENDA ZNAČENÍ PRVKŮ INTERIÉRU	POČET č. m.	POČET Σ
OS6	Vybavení pro promítání Dataprojektor včetně rampy pro umístění pod strop místnosti. 1 ks Promítací plátno rozměr: 2,0 x 1,5 m pro promítání ve formátu 16:9 a 4:3, manuálně stahovací vč. prodlužovací tyče, kotvení na strop, kazeta návinu bílá. 2 ks		
OS7	Sedací "bobky" Sedacích kostek (8ks) polstrovaných textilii. Odstín cihlově červená, pastelový. Povrchová úprava: Korpus: pískově béžová 	1.14 5ks 2.10 5ks	10

! PŘED VÝROBOU NUTNO ROZMĚRY VŠECH VÝROBKŮ ZAMĚŘIT NA STAVBĚ !

OZN.	LEGENDA ZNAČENÍ PRVKŮ INTERIÉRU	POČET č. m.	POČET Σ
OS8	Posuvní dveře Dveřní křídlo do otvoru 1 100 x 2 000. Posuvné po kolenici v nadpraží. Aretace v otevřeném a zavřeném stavu. Kolejnice a dojezd křídla včetně kazety krycí systémové prvky. Opatřeno zámkem pro uzamčení, klíč v systému klíčů budovy. Povrchová úprava: Křídlo a kazeta: dub, dýha (odstín moření, povrchová úprava shodně s obklady stěn)	1.17 1ks 2.10 1ks	2
OS8	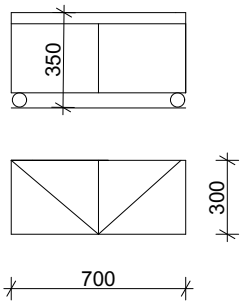 Policová sestava pojízdná se sedákem Povrchová úprava: Korpus a dvířka: pískově béžová Posltrování: PU pěna, cihlově červená tkanina Kolečka s brzdou.	-1.08 2ks	2

! PŘED VÝROBOU NUTNO ROZMĚRY VŠECH VÝROBKŮ ZAMĚŘIT NA STAVBĚ !